第17回　西日本小学生ソフトボール大会
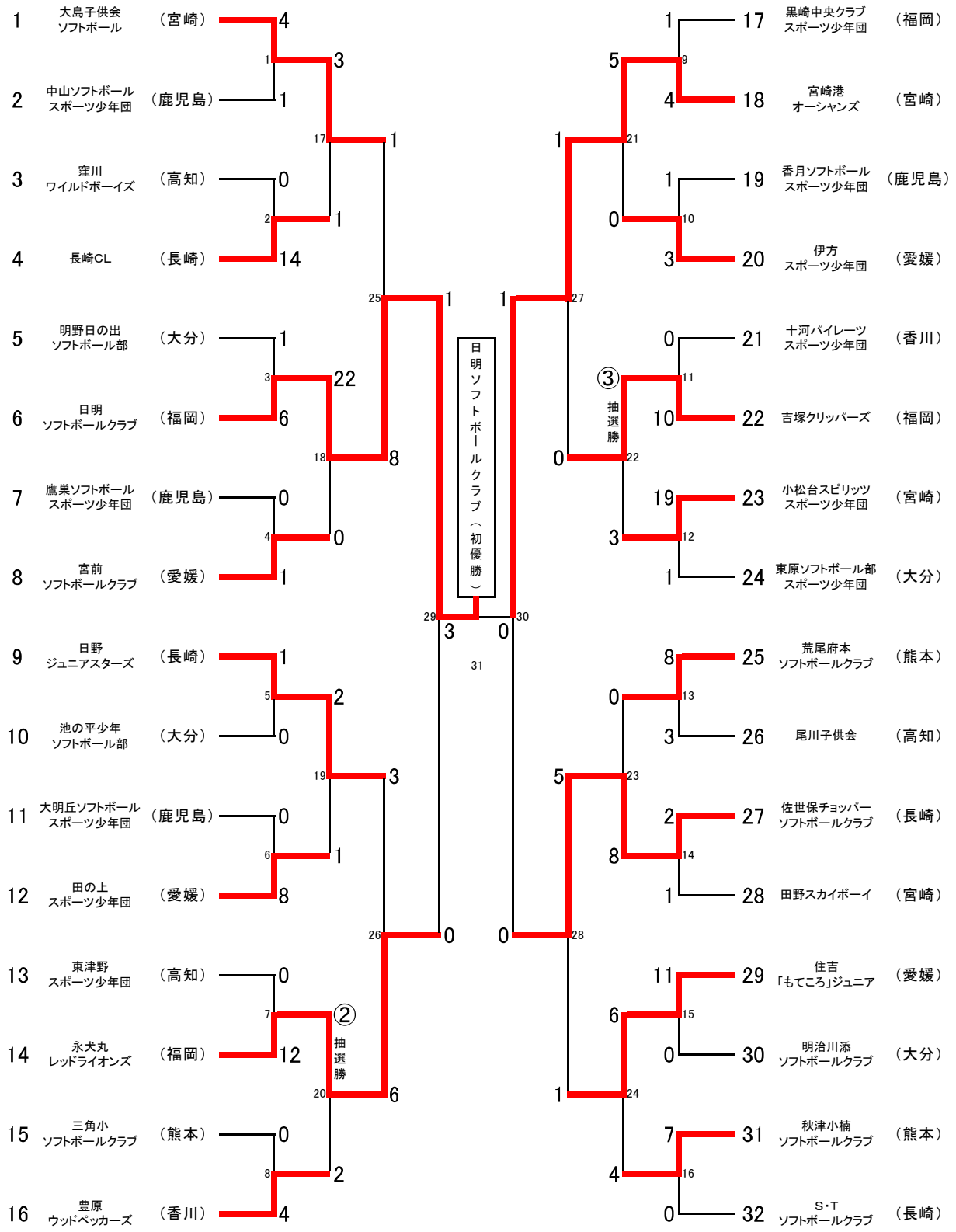
期日：平成27年7月18日（土）～20日（月）
会場：臼杵市総合運動公園多目的グラウンド・臼杵市民グラウンド